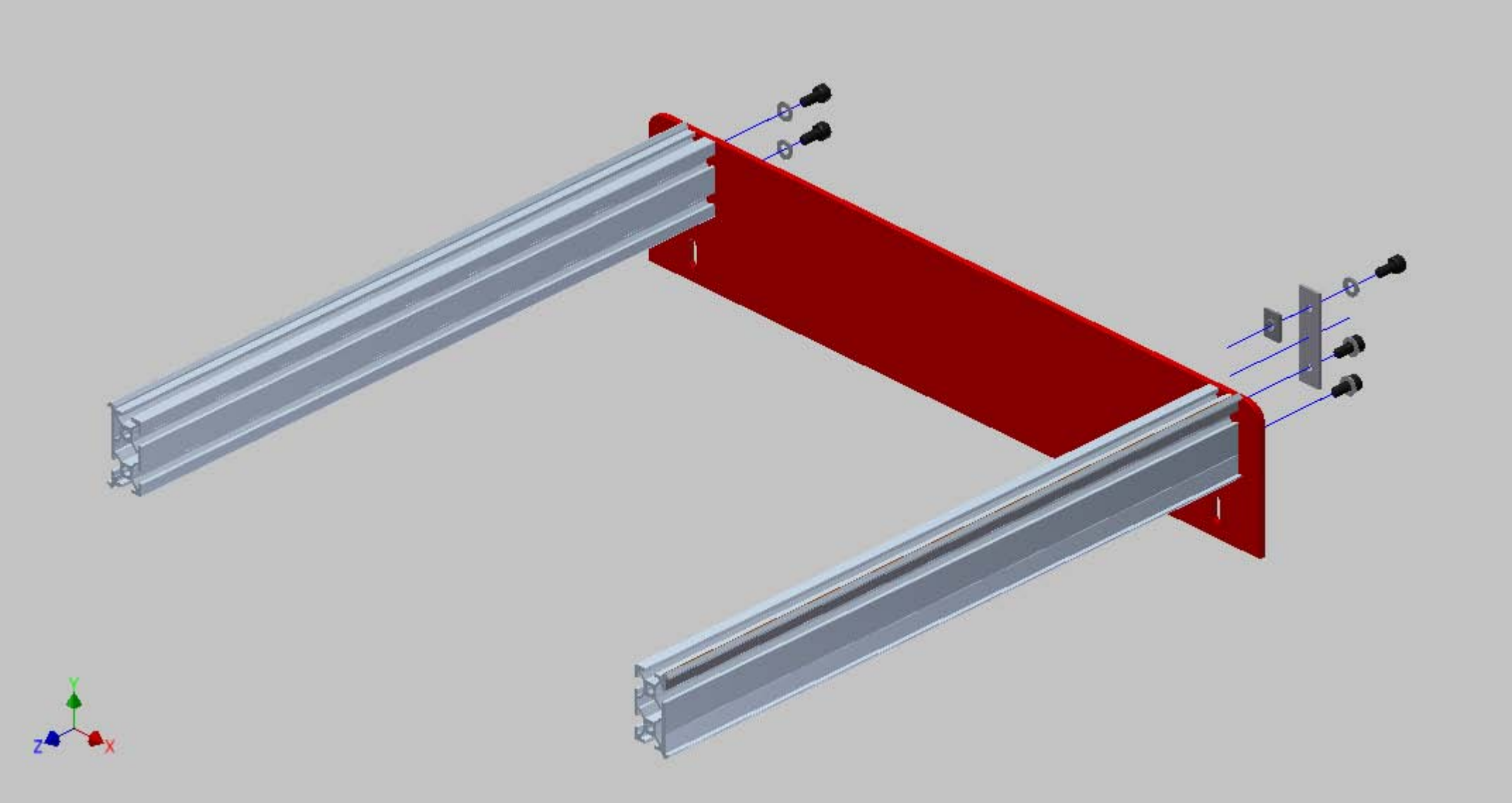
Y
Z
X

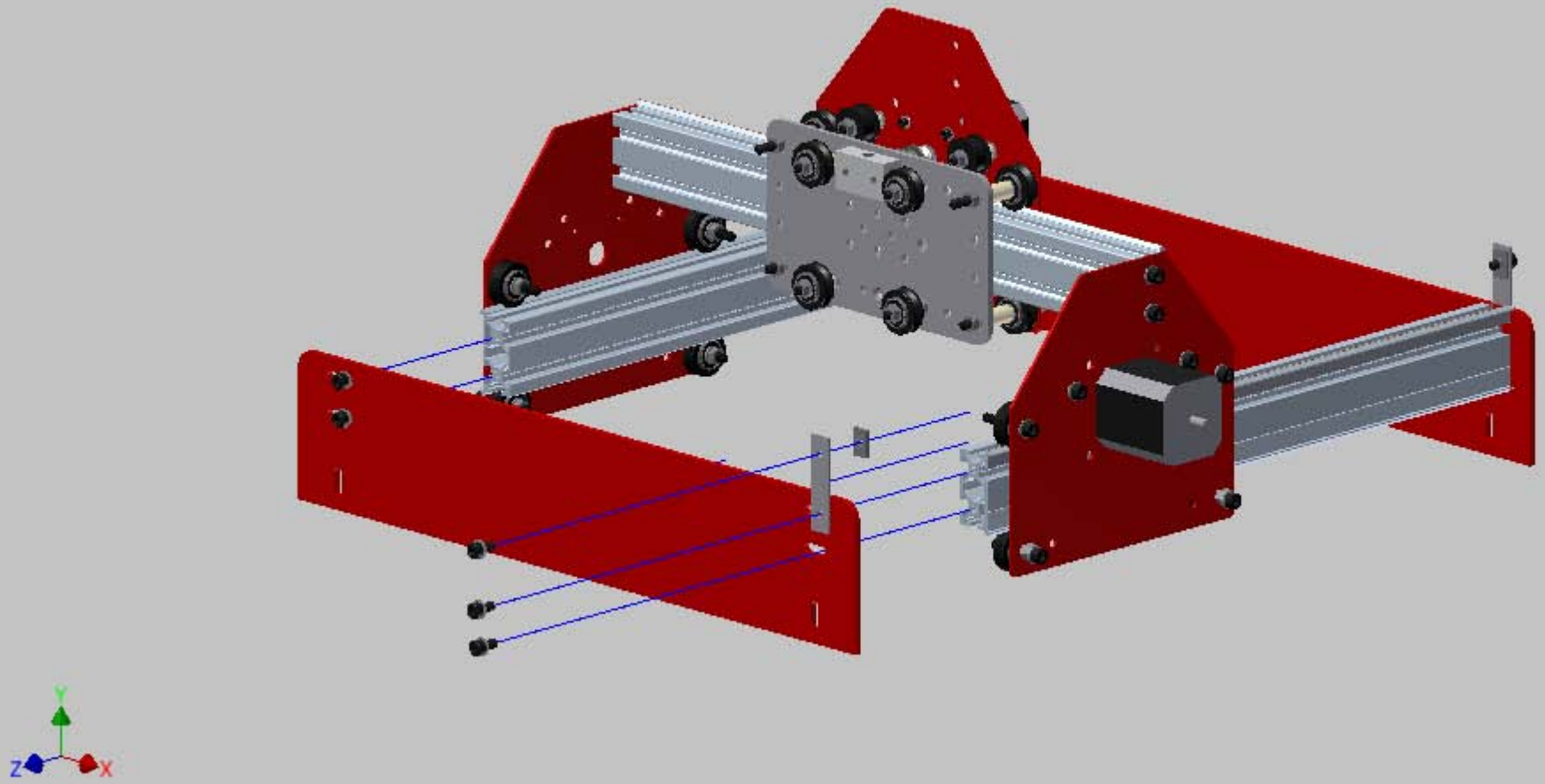
Y
Z
X

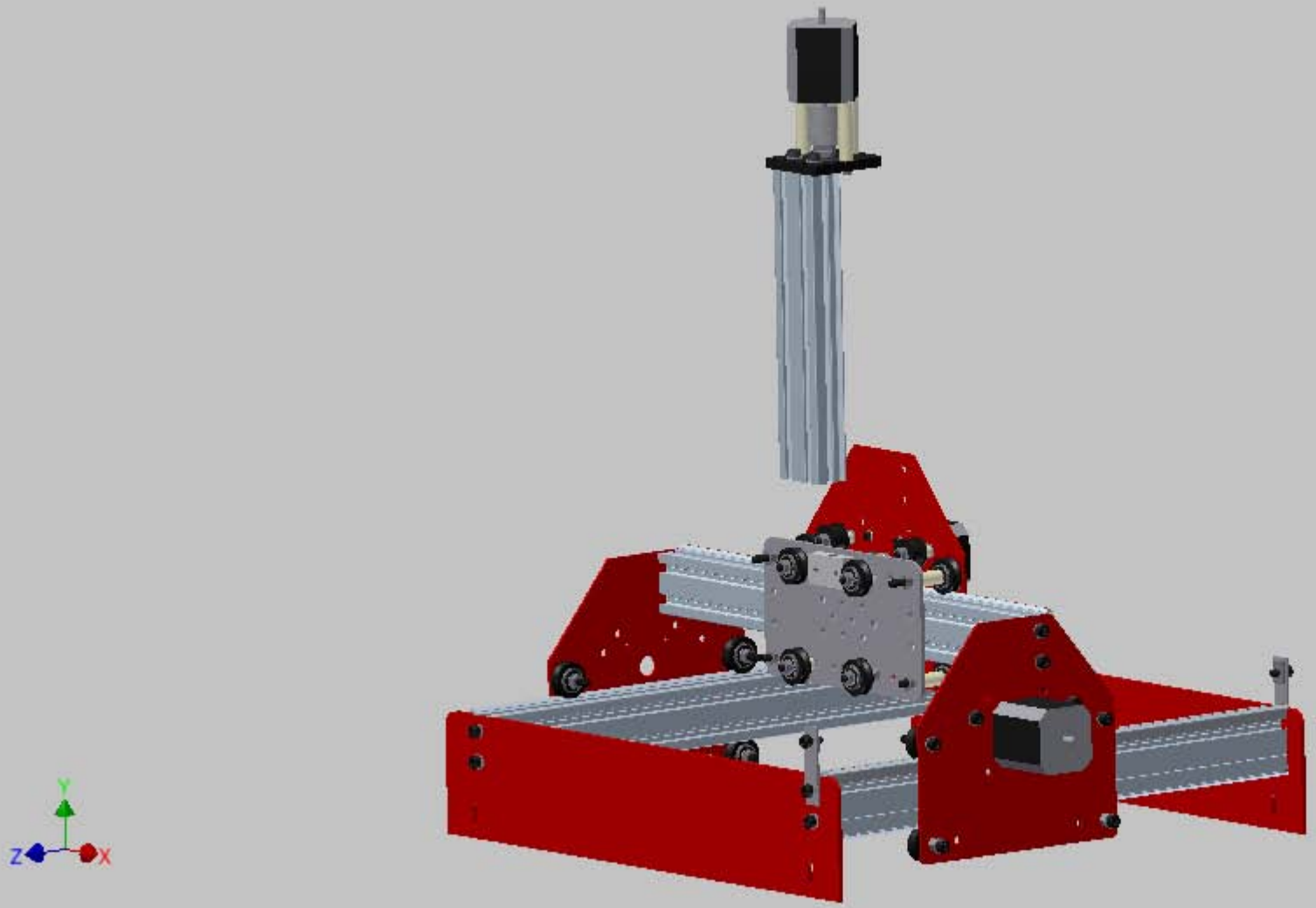
Y
Z
X

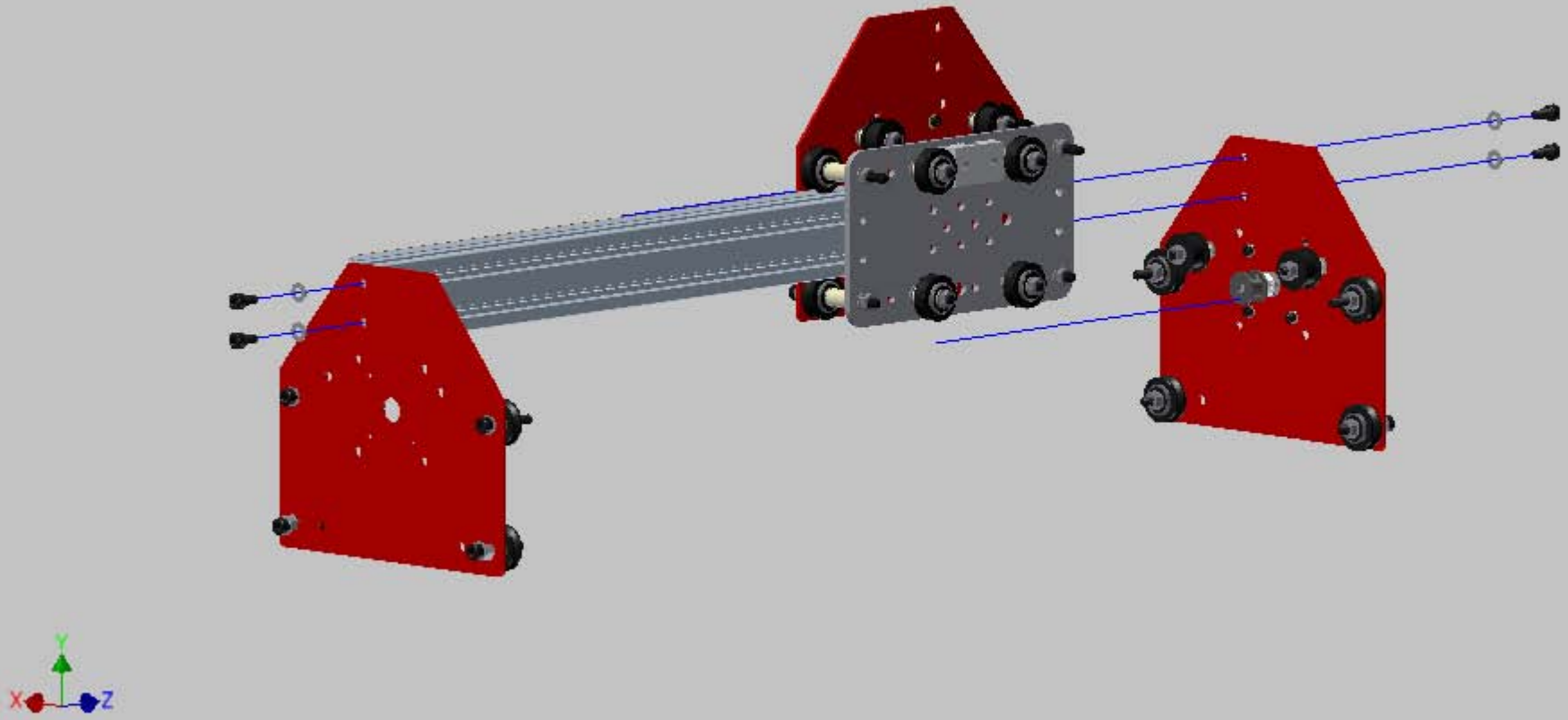
Y
X
Z

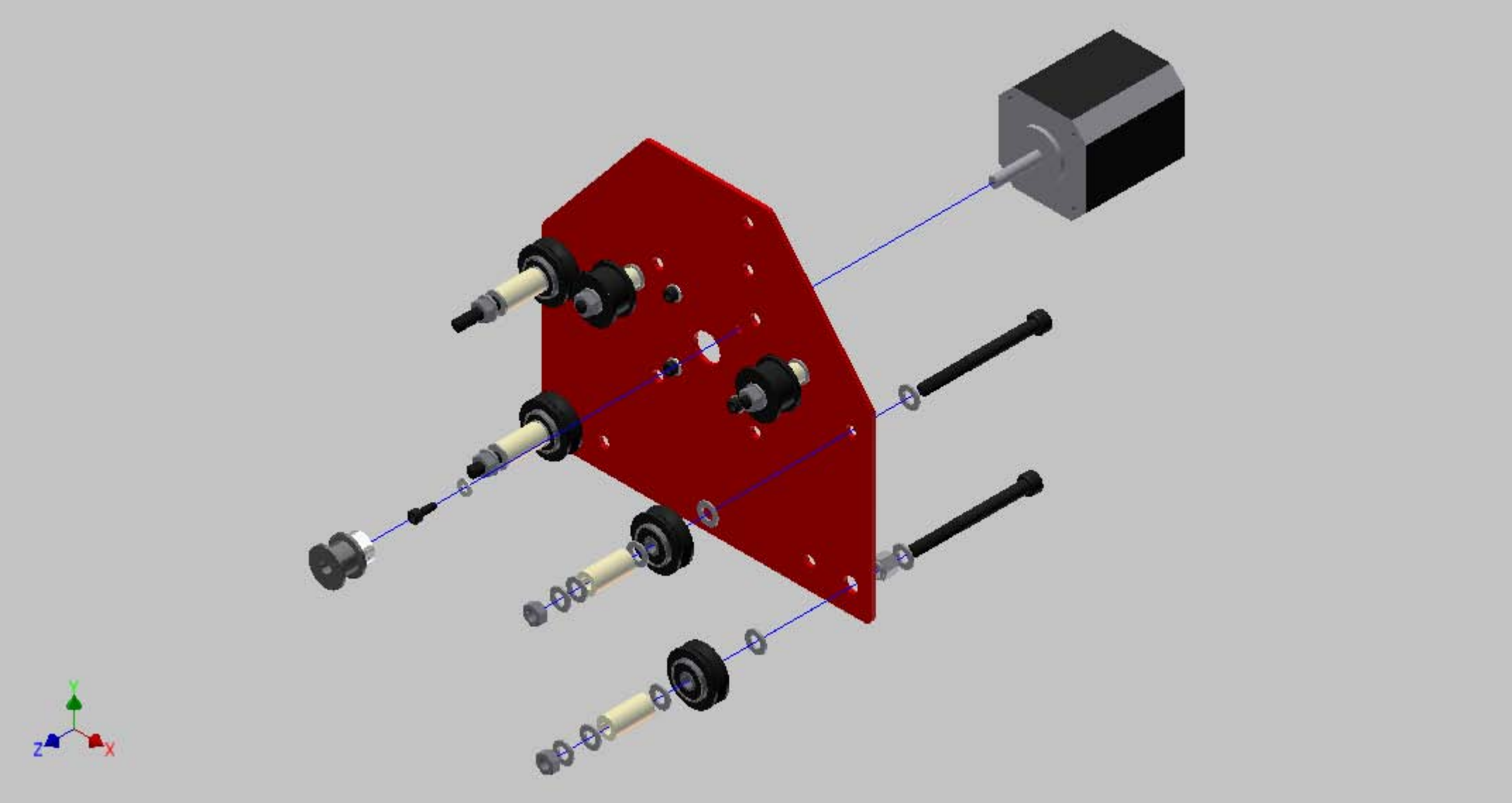
Y
Z
X

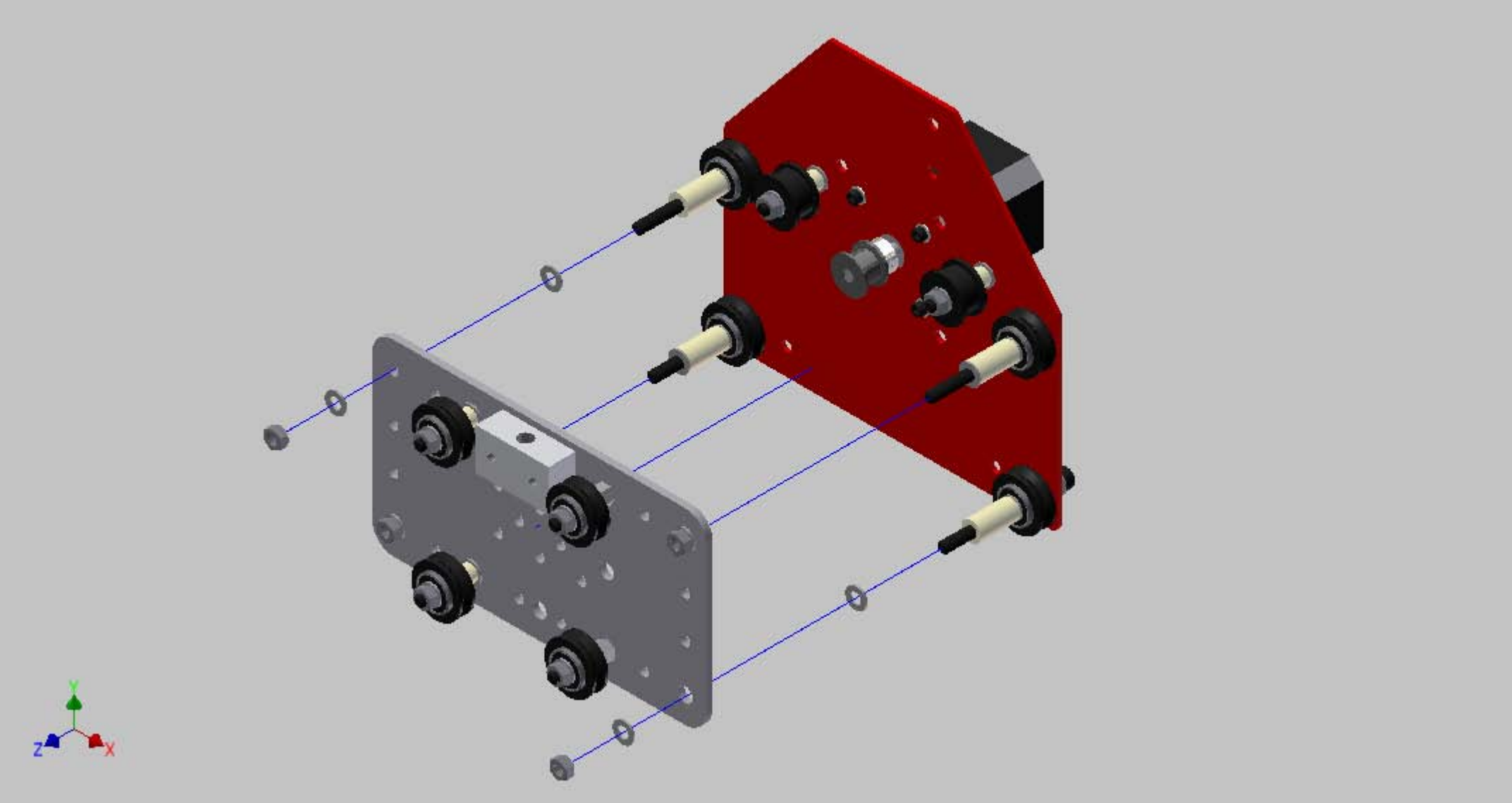
Y
Z
X

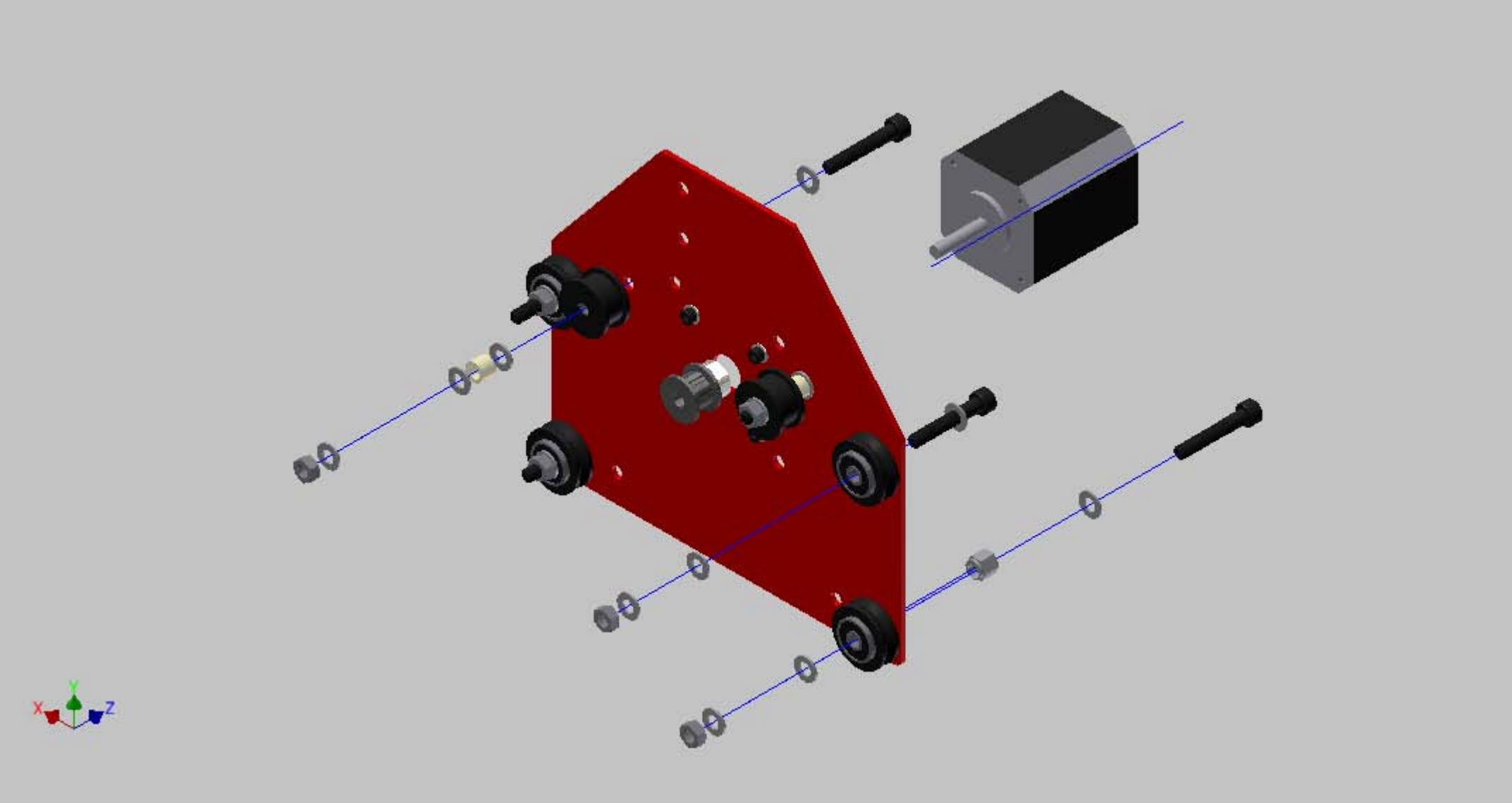
X
Y
Z

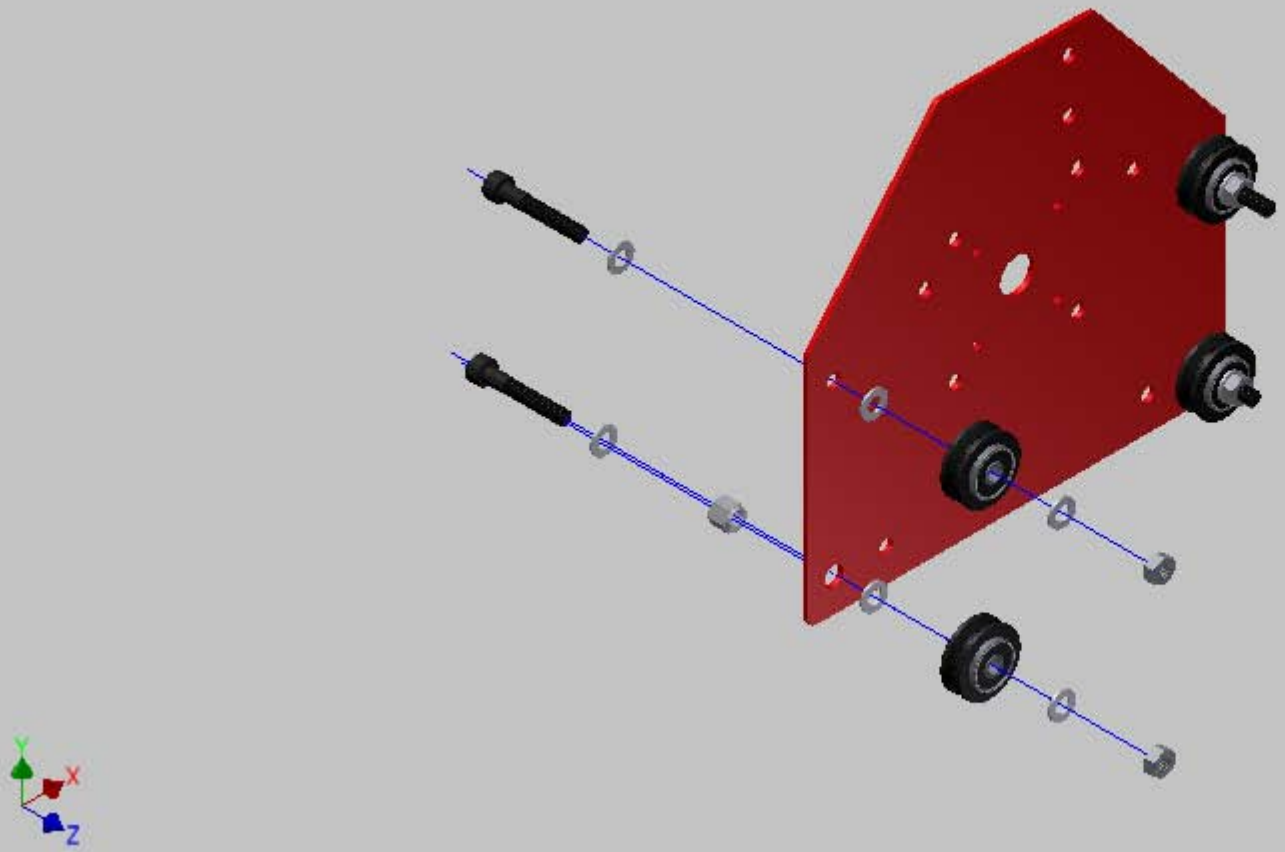
Y
X
Z

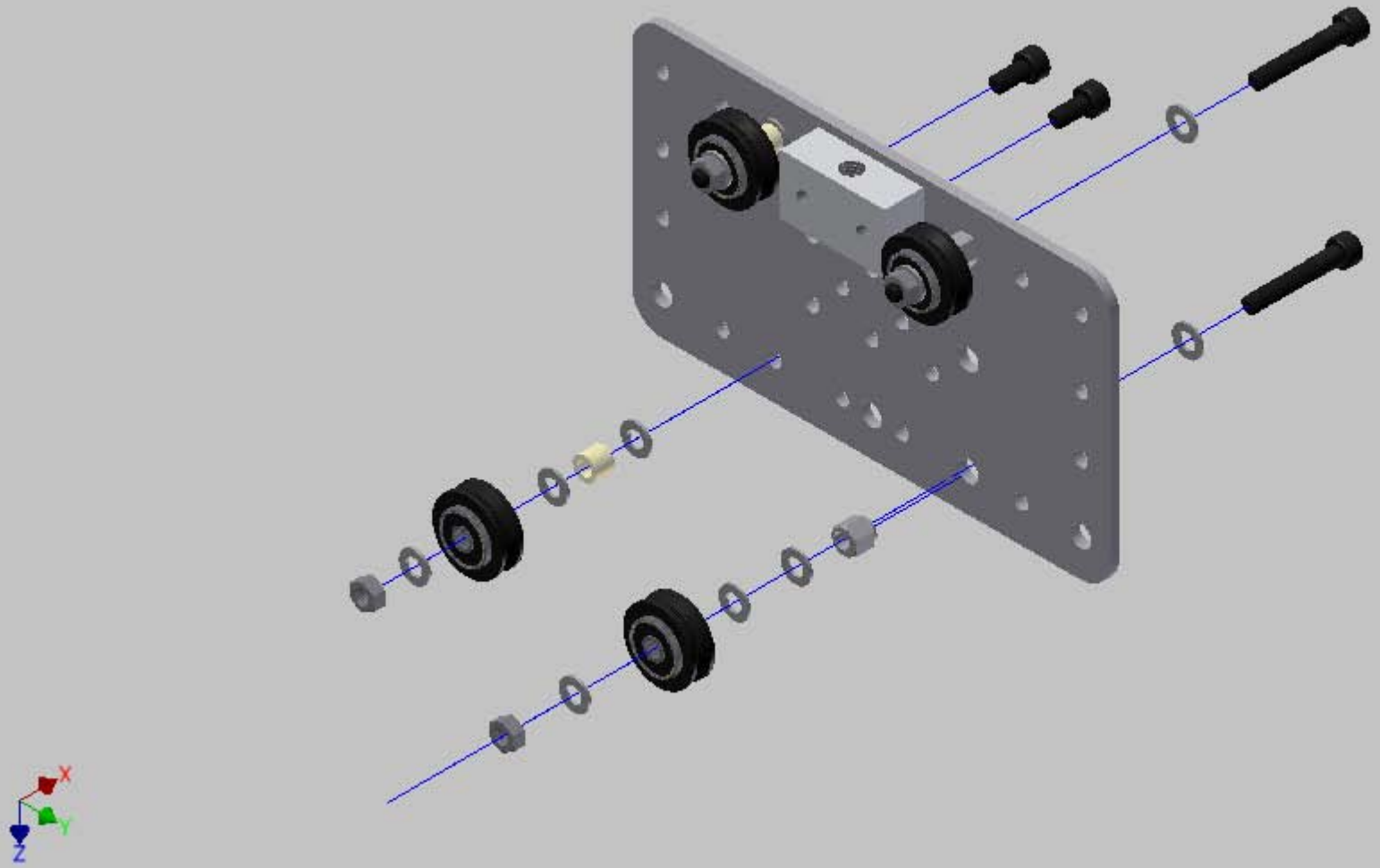
X
Y
Z

Z
Y
X

X
Y
Z